Coloris plateau et piétement :

Chêne naturel

Chêne cuivré

Chêne Noir

18/07/2022

Remarque : Malgré tout le soin accordé à la présentation de nos nuanciers, nous ne pouvons être tenus pour responsable de la différence de teinte qui peut être observée entre la visualisation informatique et la référence réelle. Ce décalage peut également se produire lors d'un réassortiment, en effet le lot de fabrication sera inévitablement différent de votre produit d'origine.

Dimensions :

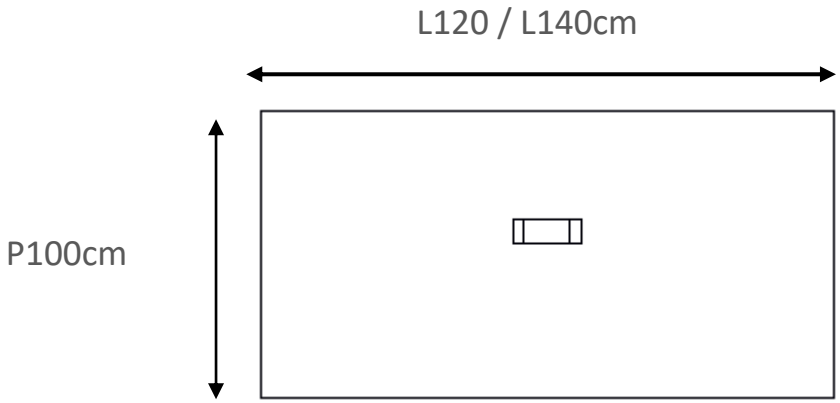

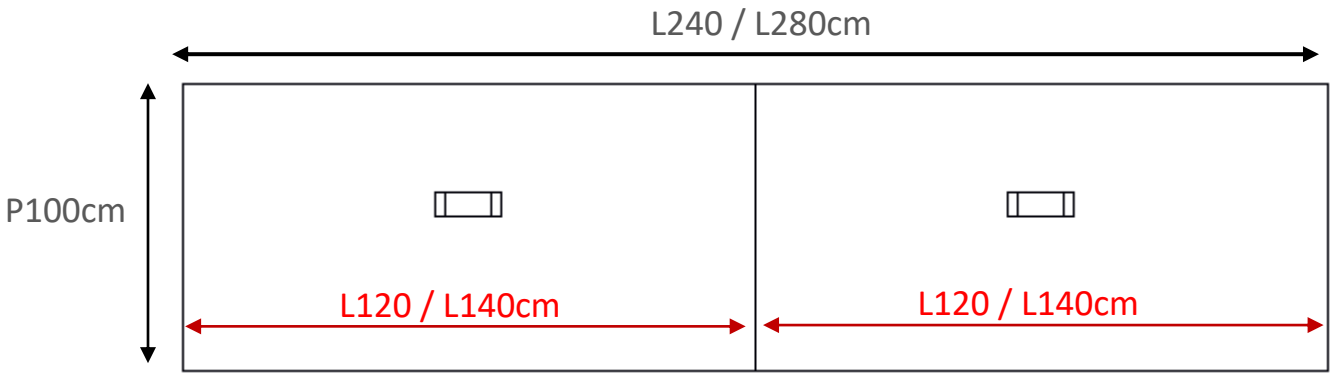

Remarque : Malgré tout le soin accordé à la présentation de nos nuanciers, nous ne pouvons être tenus pour responsable de la différence de teinte qui peut être observée entre la visualisation informatique et la référence réelle. Ce décalage peut également se produire lors d'un réassortiment, en effet le lot de fabrication sera inévitablement différent de votre produit d'origine.